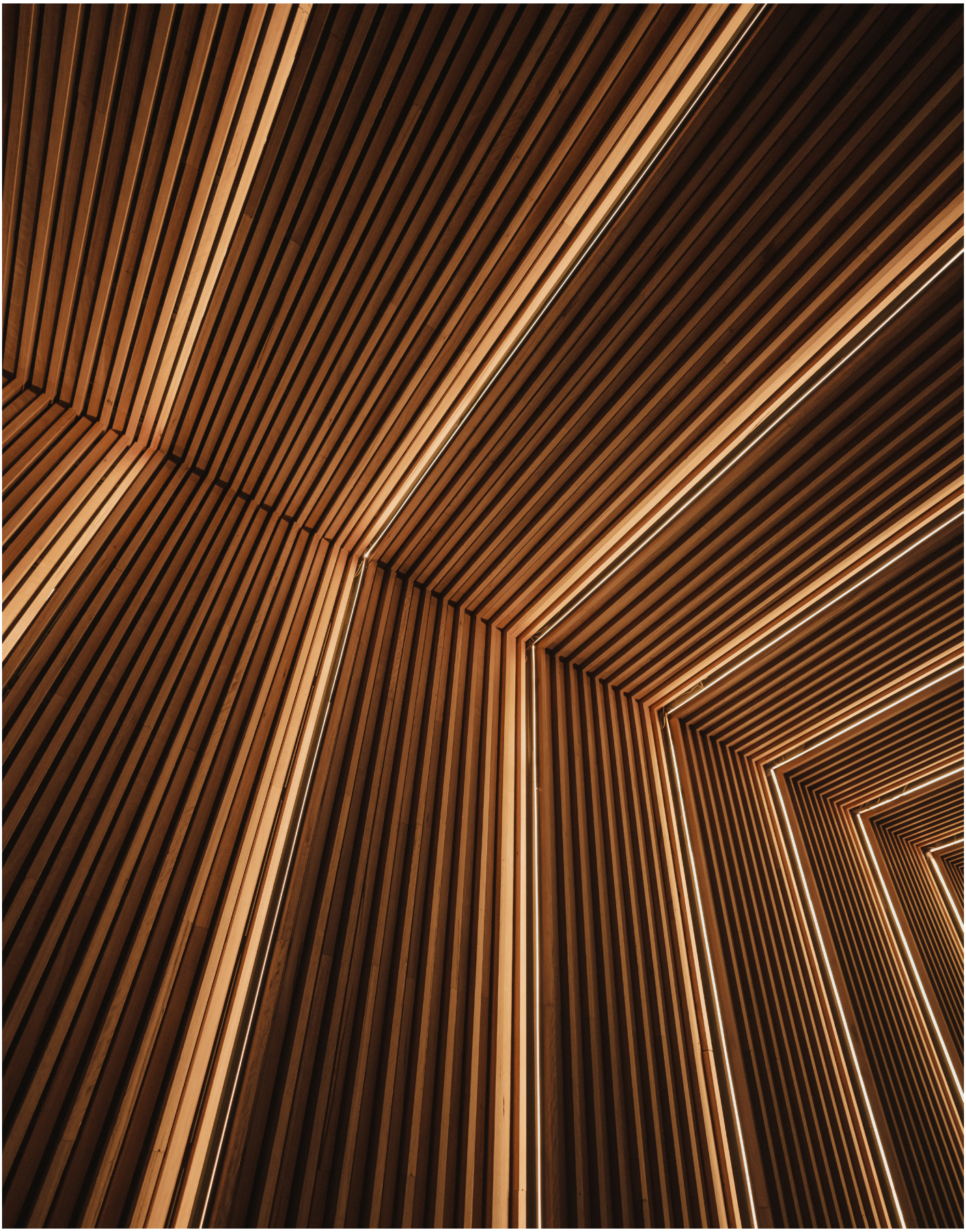

© COPYRIGHT INTERLUSA 2021 • TODOS OS DIREITOS RESERVADOS
IMAGENS MERAMENTE ILUSTRATIVAS • NÃO NOS RESPONSABILIZAMOS POR ERROS TIPOGRÁFICOS

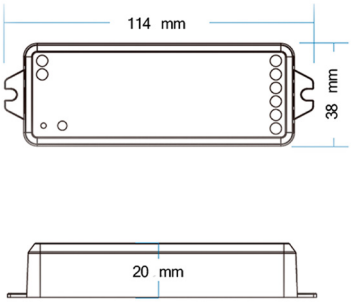

CONTROLADOR WIFI E RF

2 canais 5A/canal para fitas LED monocor 12/24Vdc

REF **GRUWT1** • Controlador

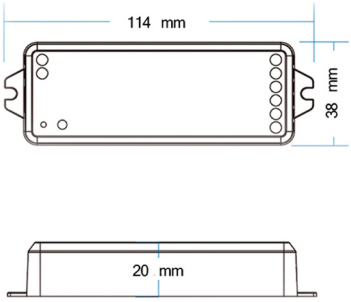

CONTROLADOR WIFI E RF

5 canais 3A/canal para fitas LED RGB/RGBW/RGB+CCT ou monocor 12/24Vdc

REF **GRUWT5** • Controlador