Ficha Técnica
Technical Sheet

Art.No: **E00200001**

Código de Barras/Barcode: 5608409034692

Série/Serie: MOZART

Tipo/Type: Videoporteiros /Door bells

Tecnologia/Technology:

Marca/Brand: LUMIT

Características Técnicas /Technical data

Informação Geral/General Information

1) Monitor de 7"panorâmico com baixo consumo de energia, sem radiação e
de alta definição.
2) Unidade interior com painel touch ultra-fino é nova tendência de vídeo porteiro a cores.
3) Unidade externa em liga metálica à prova de água, à prova de oxidação, à prova de abrasão e anti-vandalismo.
4) Função de desbloqueio elétrico.
5) Função de abertura de portão exterior.
6) Função para monitorizar o exterior
7) Fechado com um adaptador e cabo de 15m para instalação DIY.
8) Toque e volume de conversação, brilho da imagem e contraste ajustável.
9) A unidade interna pode ser pendurada na parede.
10) Existem 16 melodias diferentes para escolher como toque.
1 Unidade Interna – 1 Unidade Externa
Comprimento máximo do cabo: 100m
c/função noturna

Informação Técnica /Technical information

Unidade interna (Monitor)

Unidade interna (Monitor)	
Ecrã	7" (17.78cm), a cores
Resolução	800(H) x 3(RGB) x 480(V)
Área efetiva	154,08mm(H) x 85,92mm(W)
Músicas	16 melodias
Tamanho exterior	215mm(W) x 152mm(H) x 18mm(D)
Tensão de entrada do adaptador	AC100-240V 50Hz/60Hz
Tensão/corrente de saída do adaptador	DC12V 1100mA
Tempo de monitorização	40s±10%
Tempo de conversa	120s±10%
Distância de funcionamento	50m (4×0.5mm2)
Consumo de energia	Repouso<2W, Em funcionamento <7W
Temperatura de funcionamento	-10℃～+40℃
Humidade relativa	10%～90%（RH）

Unidade Externa	
Distância efetiva	cerca de 1m
Resolução	cerca de 700TV linhas
Ângulo de visão	46±1°
Tamanho exterior	130(H)×51(W)×47(D)mm
Índice de Protecção	IP44
Temperatura operacional	-15℃～Q50℃

Cor	prata		
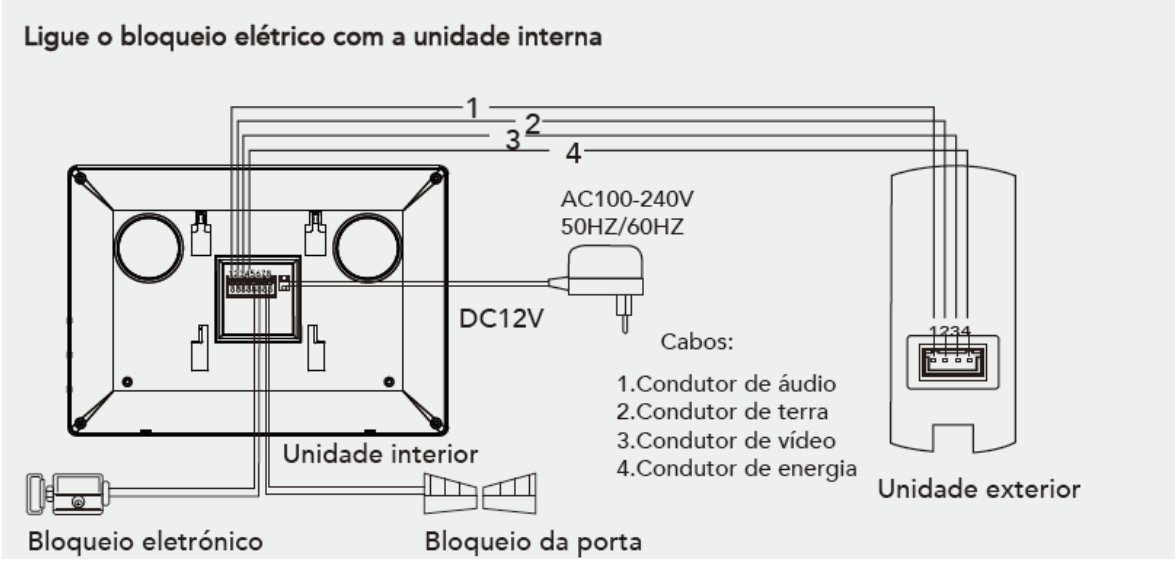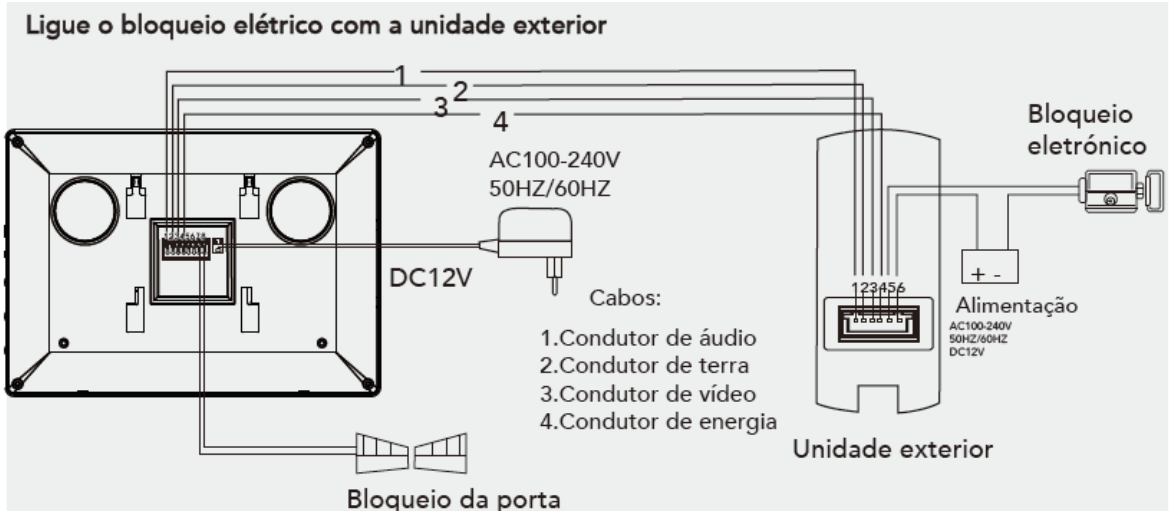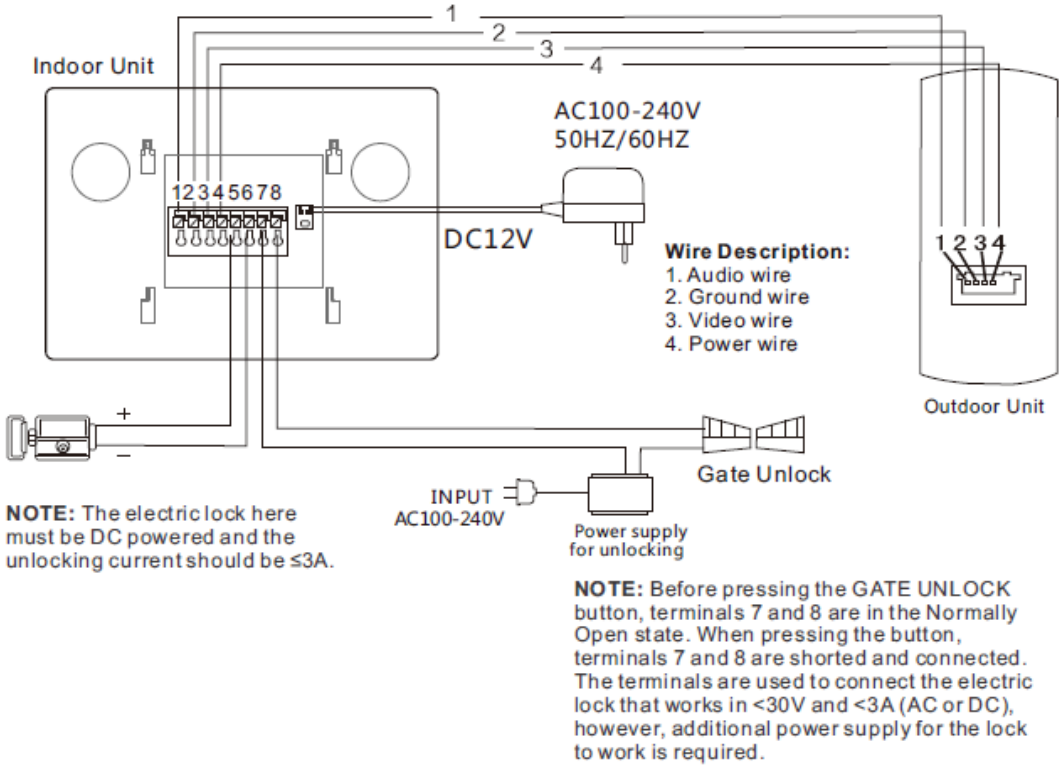
Esquemas de ligação